Elementkanal Typ 80

Elementkanal Typ 80 ohne Versetzen

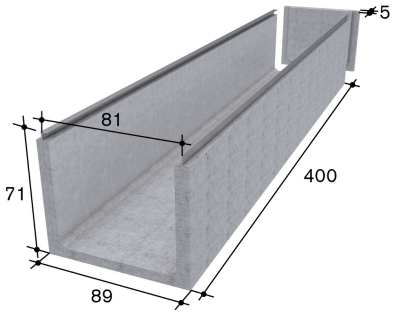

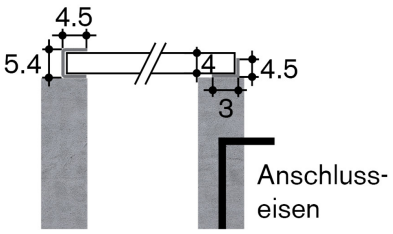

Preise

- 176.00 CHF /Lfm.

Details

Artikelnummer

13.640820

Einsatz

Anbinde- und Laufstall / Waschplatz / Auslauf

Abdeckungen

Metallroste

Gewicht in kg

320

Tech. Daten

Normelemente 4.00m, Endelemente 1.00-3.99m

Bemerkungen

nie Frankolieferungen! Transportkosten Tarif 1 wird immer berechnet

Endplatte Typ 80, inkl. Schrauben

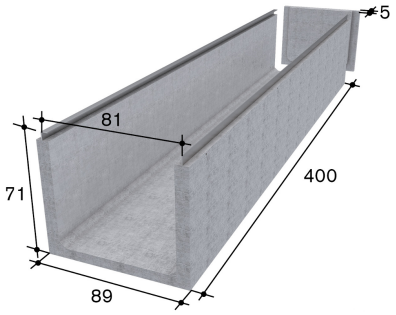

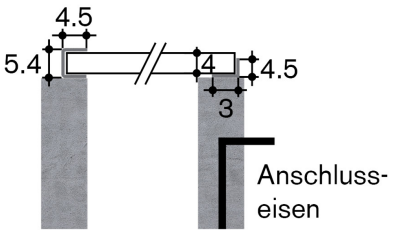

Preise

- 95.00 CHF /Stk.

Details

Artikelnummer

13.640880

Einsatz

Anbinde- und Laufstall / Waschplatz / Auslauf

Abdeckungen

Metallroste

Gewicht in kg

50

Tech. Daten

Normelemente 4.00m, Endelemente 1.00-3.99m